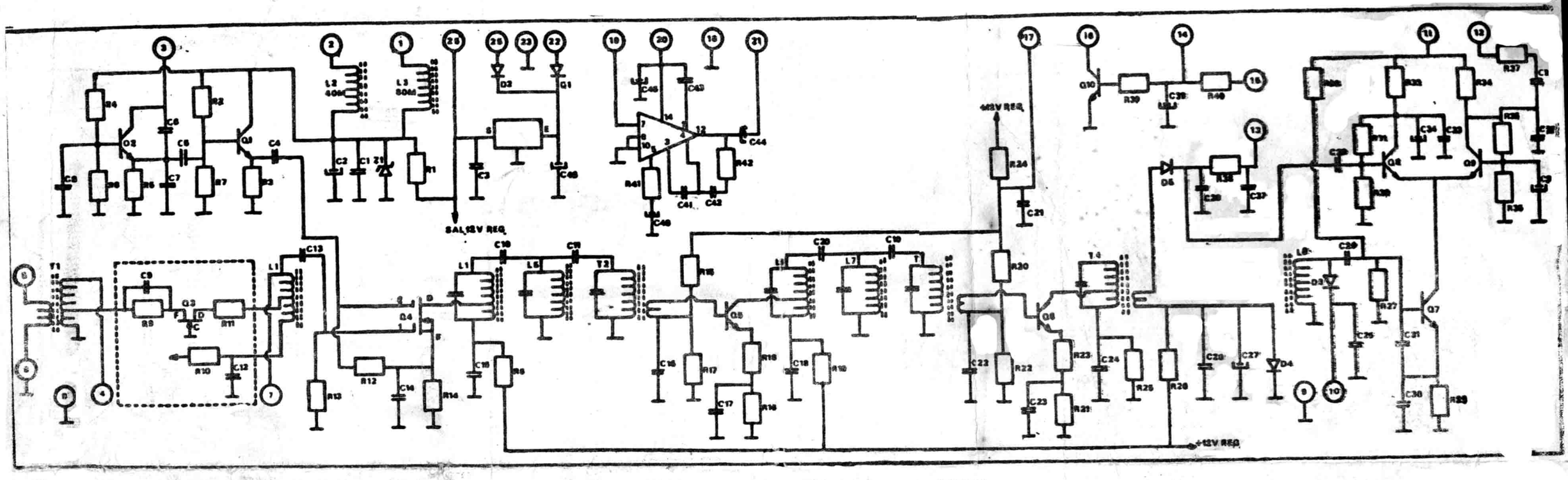

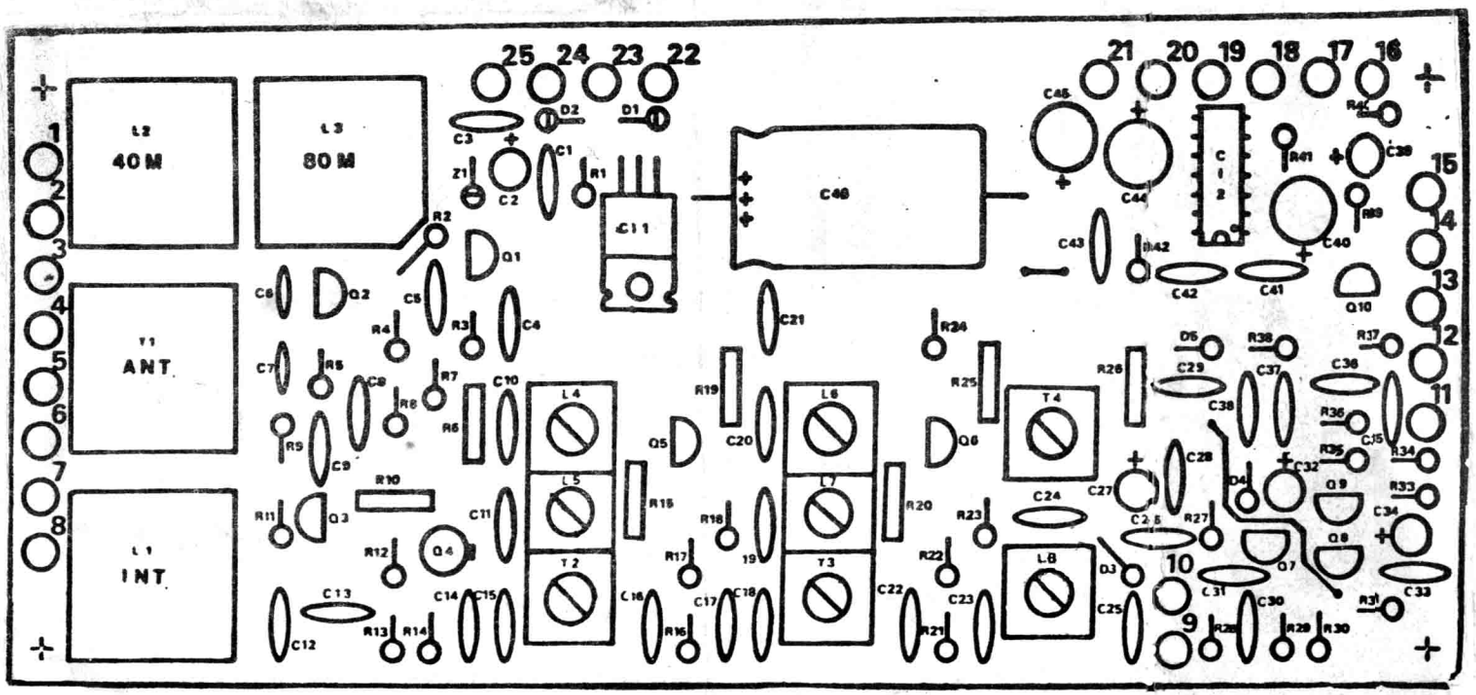

LISTA DE MATERIALES AMP. DE RF

Q3: 2A244; 2A245 o equival.
R9: 270 Ohms
R11: 33 Ohms
R10: 220 Ohms
C9: 0,05 uF
C12: o,05 uF